AUTOMÁTICO HGM125E3PT4S0000C00100F HYUNDAI
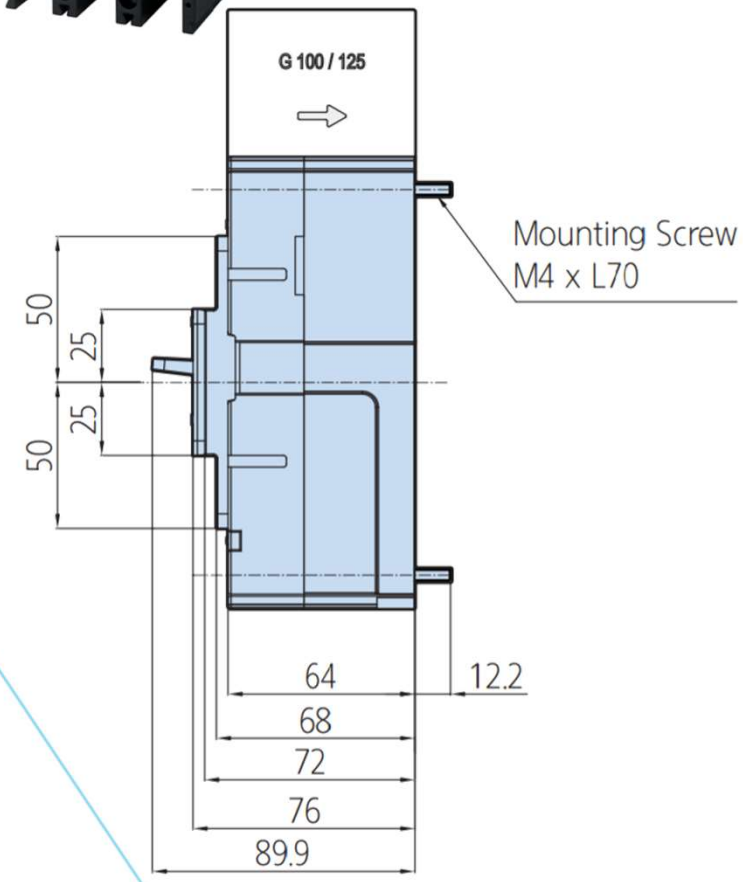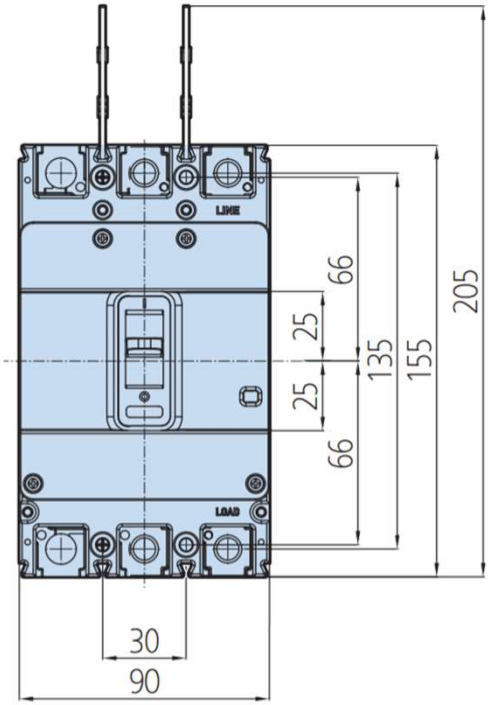
- Corriente Nominal; 100 Amp.
- Frecuencia: 50 Hz
- Tensión Nominal: 240/415 Vac
- N° de Polos: 3
- Ruptura: 20 kA