HYUNDAI
HEAVY INDUSTRIES CO.,LTD.

CONTROLES

Representante de Variadores de Frecuencia Hyundai en Chile

PULSADOR N/A. AMARILLO.

Cod: 20110764033

Este pulsador está diseñado para su empleo en paneles de sistemas de control, máquinas o instalaciones eléctricas.
Incorpora un contacto no permanente, NA (normalmente abierto), con retorno por resorte, ideal para mando de relés.
El pulsador consta de una cabeza desmontable con un simple giro, permitiendo un montaje fácil sobre el panel.

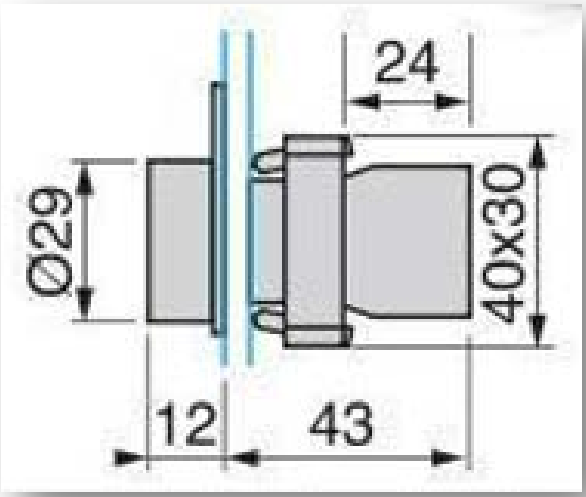

•CARACTERISTICAS:

•Modelo: XB2-BA31 (igual a Telemecanique)
•Color pulsador: Verde
•Dimensiones: 52 x 40 x 30 mm
•Diámetro pulsador: 29 mm
•Altura sobre el panel: 10 mm
•Diámetro agujero para panel: 22,5 mm
•Grosor máximo del panel: 9 mm
•Incorpora un contacto NA de ruptura lenta con retorno por resorte
•Válido hasta 600 VCA
•Intensidad asignada de empleo: 3 A en 240 V, AC-15, A600 (EN/IEC 60947-5-1)
•Terminales del contacto: tornillo con pisador
•Protección IP 65 (montado en panel)
•Temperatura ambiente de trabajo: -25 a 70 °C