HYUNDAI
HEAVY INDUSTRIES CO.,LTD.

CONTROLES

Representante de Variadores de Frecuencia Hyundai en Chile

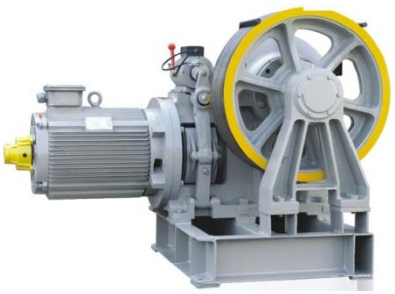

Maquina Tracción

YJ245D 22KW 1250K 1,6M/S. Right Torindriver

Cod: 20610769060

YJ245D

Carga Estática:	11000 kg.
Control:	AC2, VVVF
V. Alim.de Freno:	DC110,2.0 A
Peso Aproximado:	1050Kg.

Características:

•Carga Útil Pasajeros (Kg):	1250
•Velocidad:	1.6m/s
•Relación:	61:2
•Diámetro Polea:	650
Cable Polea:	
•Cantidad Cable :	8
•Diámetro cable:	13
•Torones:	20
Potencia Motor :	22Kw
Polos:	4

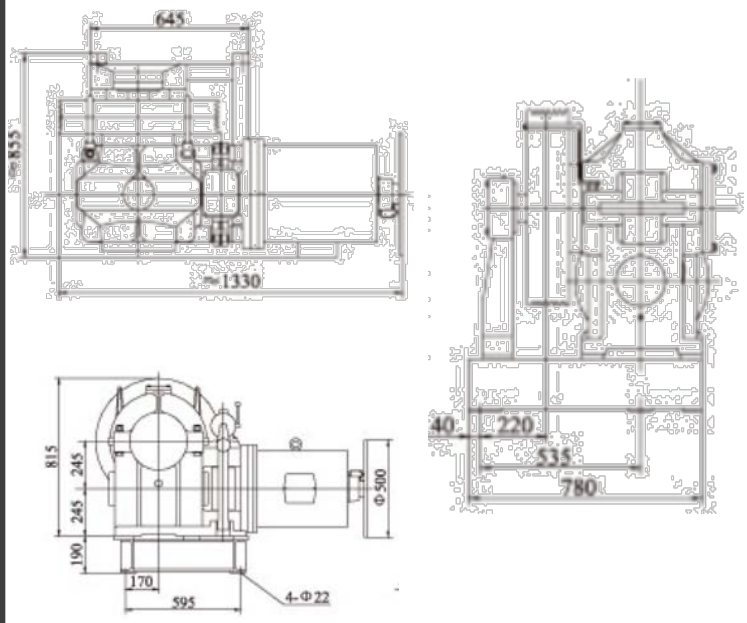

TECHNICAL DATA

Load (Kg)	Lift Speed (m/s)	Ratio	Sheave Diam (mm)	Rope Sheave	Motor Power (kW)	Pole
1250	1.6	61-2	650	8xØ13x20	22	4