HYUNDAI
HEAVY INDUSTRIES CO.,LTD.

CONTROLES

Representante de Variadores de Frecuencia Hyundai en Chile

Maquina Tracción

YJ245D 15KW 1250K 1M/S. Left Torindriver.

Cod: 20610769074

YJ245D

Carga Estática:	11000 kg.
Control:	AC2, VVVF
V. Alim.de Freno:	DC110,2.0 A
Peso Aproximado:	1050Kg.

Características:

•Carga Útil Pasajeros (Kg):	1250
•Velocidad:	1.0m/s
•Relación:	61:2
•Diámetro Polea:	650
Cable Polea:	
•Cantidad Cable :	6
•Diámetro cable:	13
•Torones:	20
Potencia Motor :	15Kw
•Polos:	6

.

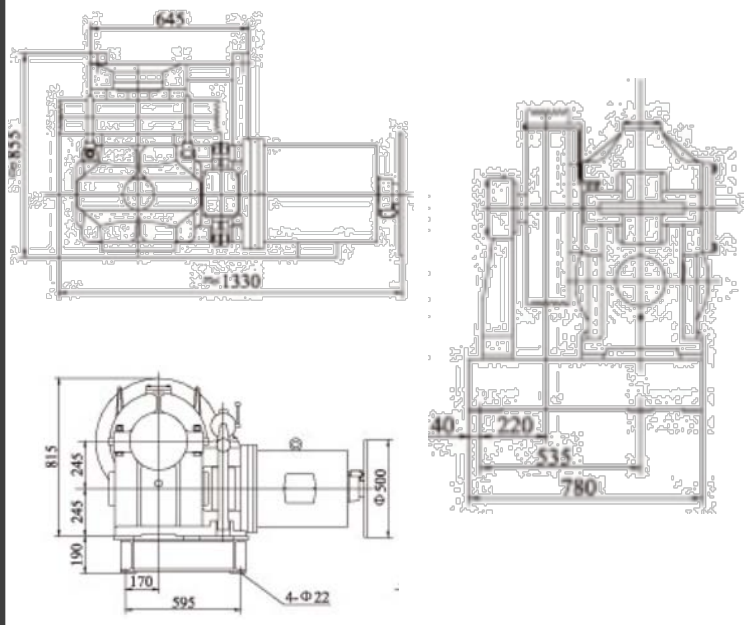

载重 Load(kg)	梯速 Lift Speed(m/s)	减速比 Ratio	曳引轮直径 Sheave Diam(mm)	绳轮 Rope sheave(mm)	电机功率 Motor Power(kW)	极数 Pole
1250	0.5	61:1	Φ650	6×Φ13×20	7.5	6
1250	1.0	61:2	Φ650	6×Φ13×20	15	6