HYUNDAI
HEAVY INDUSTRIES CO.,LTD.

CONTROLES

Representante de Variadores de Frecuencia Hyundai en Chile

Maquina Tracción

YJ140 5.5KW 500K 1M/S. Right Torindriver.

Cod: 20610769017

YJ140

Carga Estática: 2800 kg.
Control: VVVF
V. Alim.de Freno:
DC110,1 A .
AC220V,1,2 A/0,6 A.

Características:
Puede ser instalada en forma vertical u Horizontal.

Excelente para ascensores sin cuarto de maquinas.

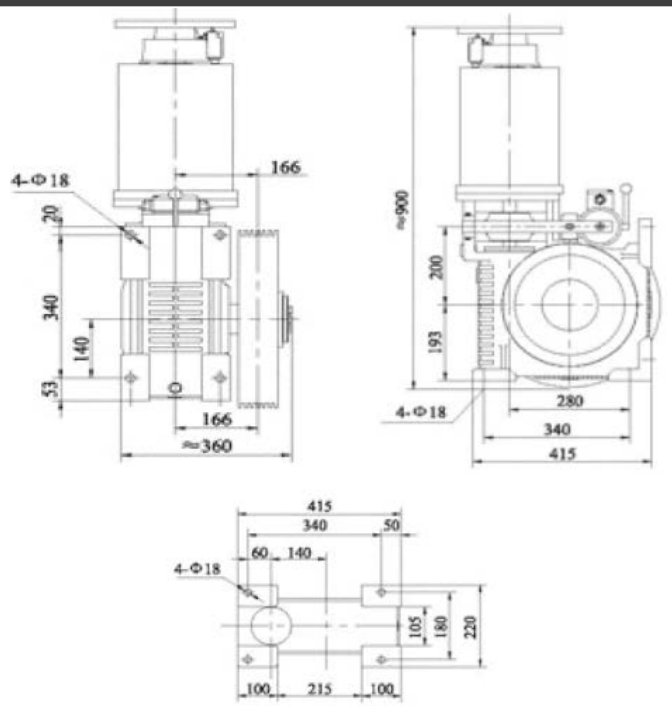

载重 Load(kg)	梯速 Lift Speed(m/s)	减速比 Ratio	曳引轮直径 Sheave Diam(mm)	绳轮 Rope sheave(mm)	电机功率 Motor Power(kW)	极数 Pole
400	0.5	51:1	Φ340	5×Φ8×12	3.5	4
400	0.63	51:1	Φ425	4×Φ10×16	3.5	4
400	1	51:2	Φ340	5×Φ8×12	4.5	4
500	0.5	51:1	Φ340	6×Φ8×12	3.5	4
500	0.63	51:1	Φ425	4×Φ10×16	4.5	4
500	1	51:2	Φ340	6×Φ8×12	5.5	4
500	1.5	41:2	Φ425	4×Φ10×16	7.5	4