HYUNDAI
HEAVY INDUSTRIES CO.,LTD.

CONTROLES

Representante de Variadores de Frecuencia Hyundai en Chile

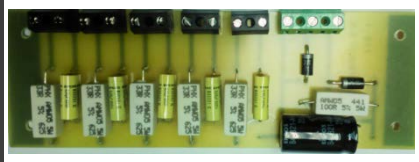

Placas Auxiliares De Extintores de Arco Aext.

Cod; 20110767042

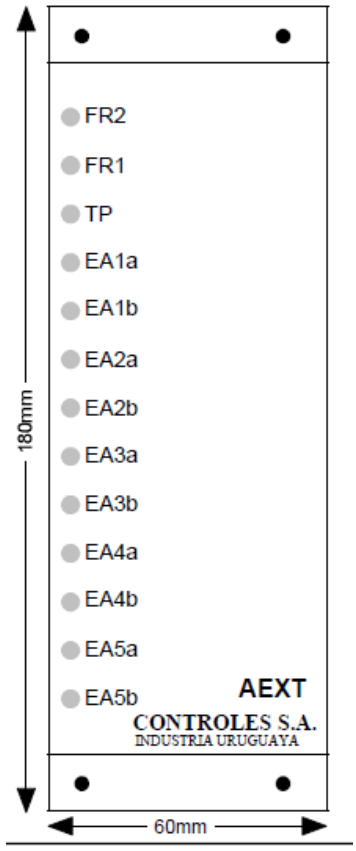

DESCRIPCION

Placas auxiliares de la familia CEAxx que incluyen:

- 5 circuitos serie RC con los valores que siguen (según los datos de tensión de funcionamiento definidos en el pedido)
a- para 110Vca ó 220Vca: .22uF*630V y 33ohm, 5W
b- para 110Vcc: 1uF*250V y 47 ohm, 5W
c- para 60Vcc: 2,2uF*250V y 33ohm, 5W

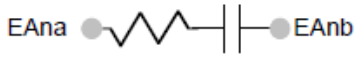

- 1 circuito RCDD (ver el diagrama) para amortiguar el transitorio a la apertura del freno, ocasionando un retardo mínimo compatible con la nivelación. En el caso de máquinas de dos velocidades puede usarse como se indica, donde CSU, CDE son los contactores de subir y de bajar y RAV, RBV son los contactores de alta y baja velocidad respectivamente.

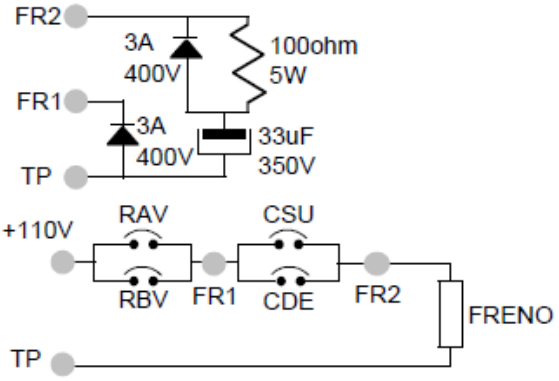

CONTROLES LTDA. WWW.CONTROLS.CL