HYUNDAI
HEAVY INDUSTRIES CO.,LTD.

CONTROLES

Representante de Variadores de Frecuencia Hyundai en Chile

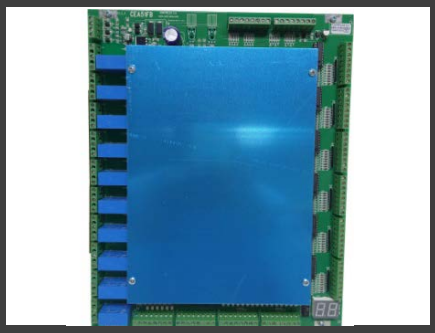

Tarjeta Controladora CEA51FB SIMPLE

Cod; 20910763007

Características

-Microprocesador serie 51
-Tamaño reducido
-Alta calidad y confiabilidad
-Configurable por PC
-Línea completa de accesorios

Especificaciones

-Conexionado por tornillos
-24 paradas colectivo descendente
-10 relés de mando
-Registro de llamada, cabina y piso
-Comando a "3H" para indicadores
-O comando en paralelo
-7 segmento y matriz de led.
-Anunciador de Voz
-Una o dos velocidades o hidráulicos
-Variador de frecuencia
-Puerta manual o automática
-Flechas direccionales
-Comando de alarmas
-3 niveles de pesa carga.
-Servicios de Emergencias
-Servicio Independiente
-Comando de Inspección
-Nivelación precisa

Planta Lateral

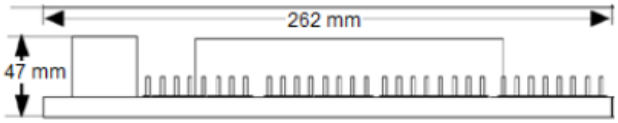

Planta Frontal

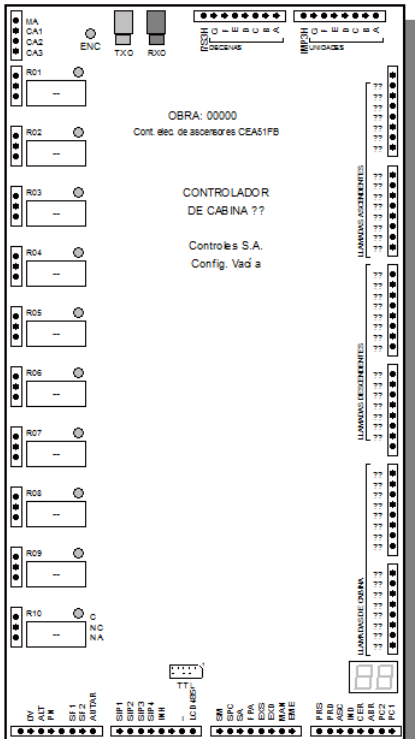

CONTROLES LTDA. WWW.CONTROLS.CL